小学生5・6年男子の部 (3)
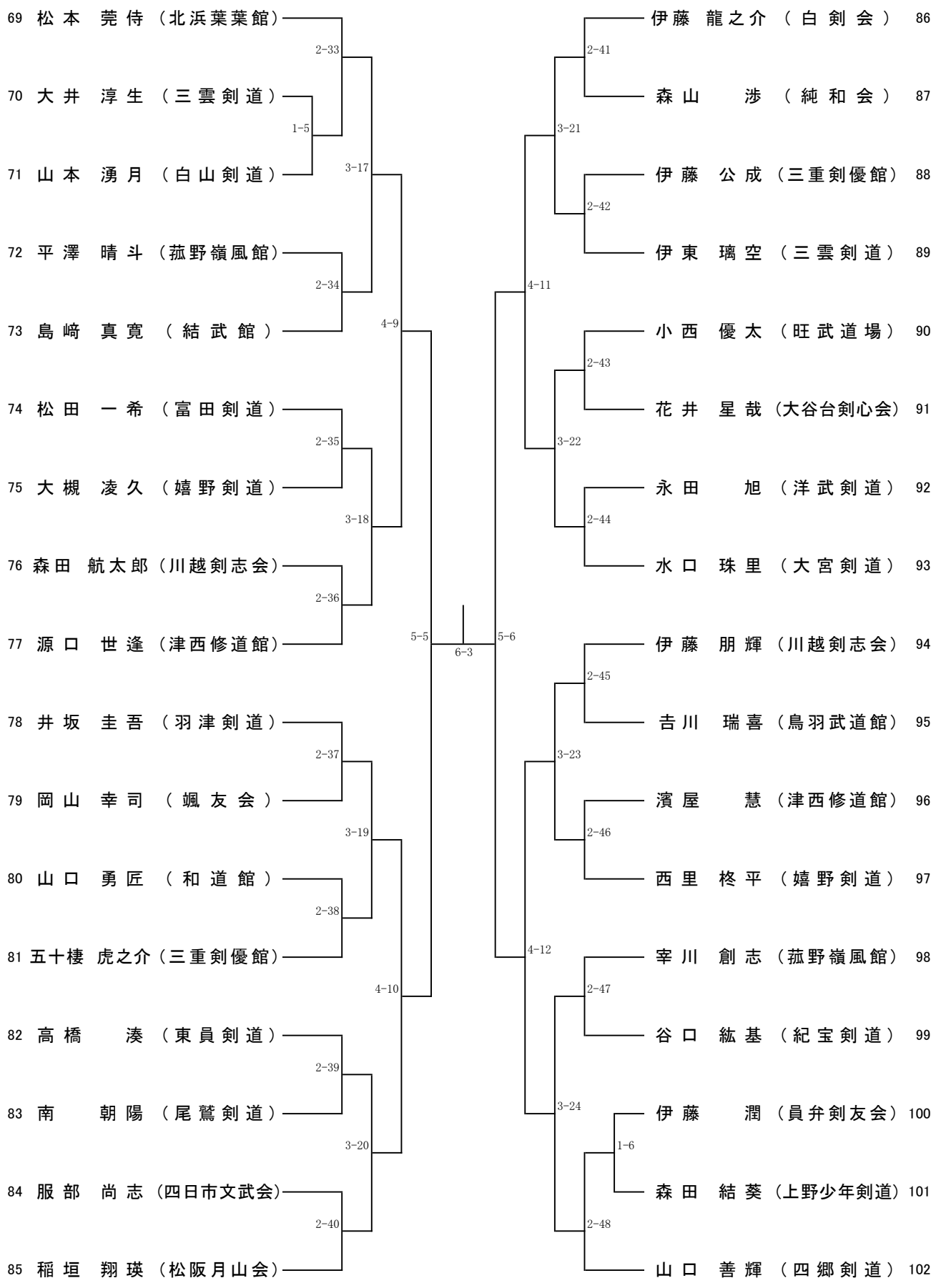
【第7試合場】