中学生女子の部 (1)
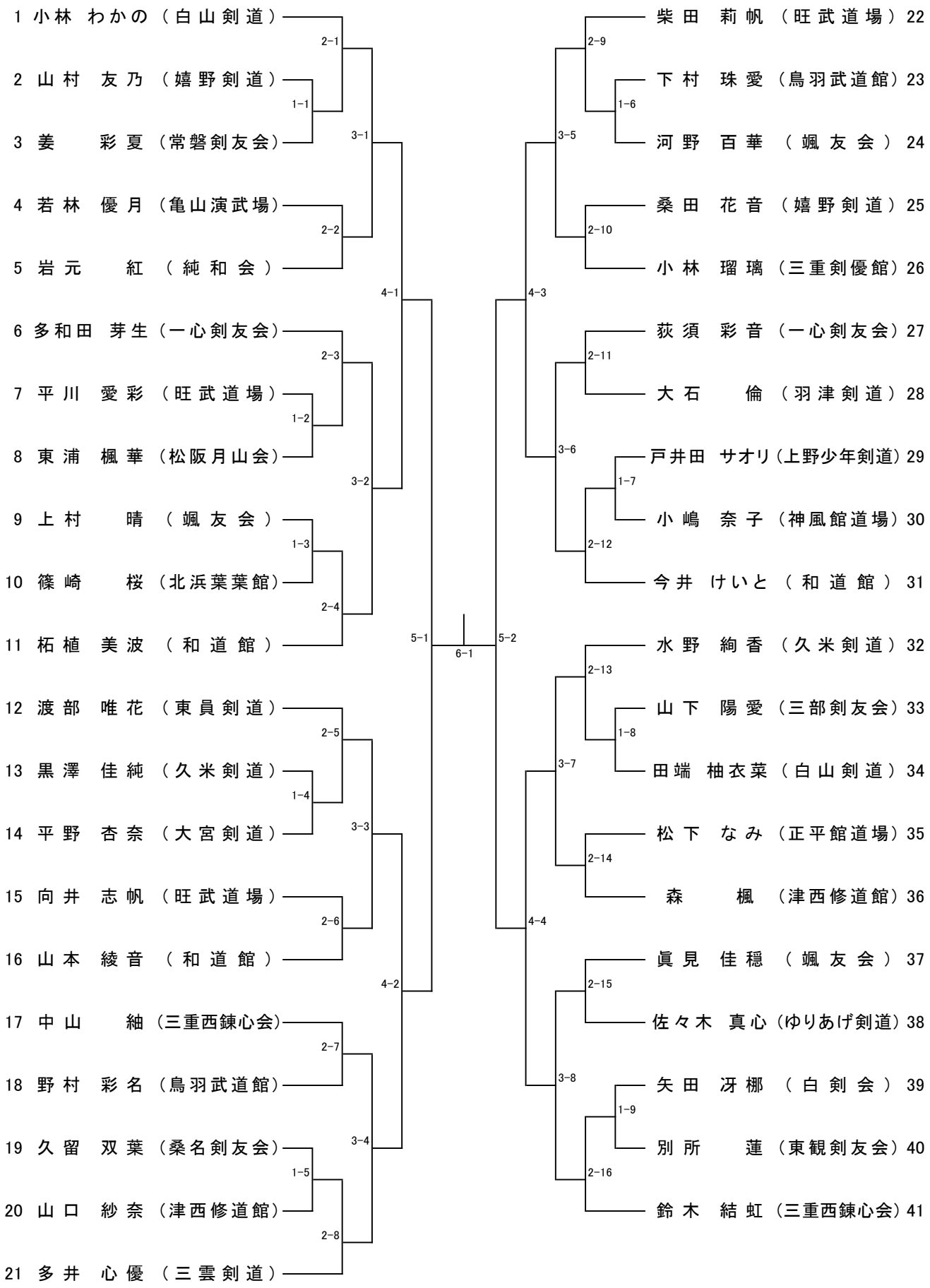
【第8試合場】