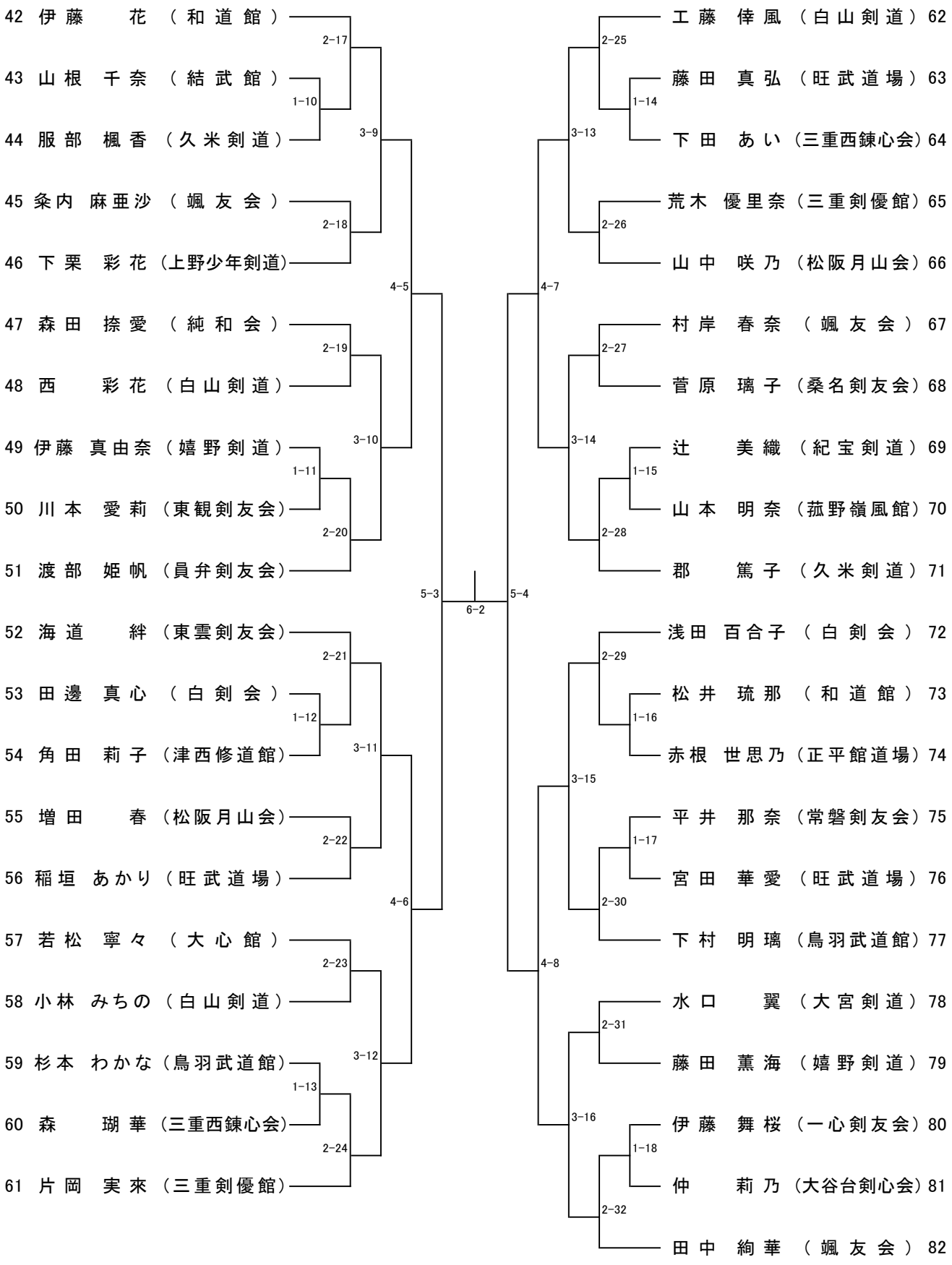中学生女子の部 (2)　　【第8試合場】