道場対抗試合

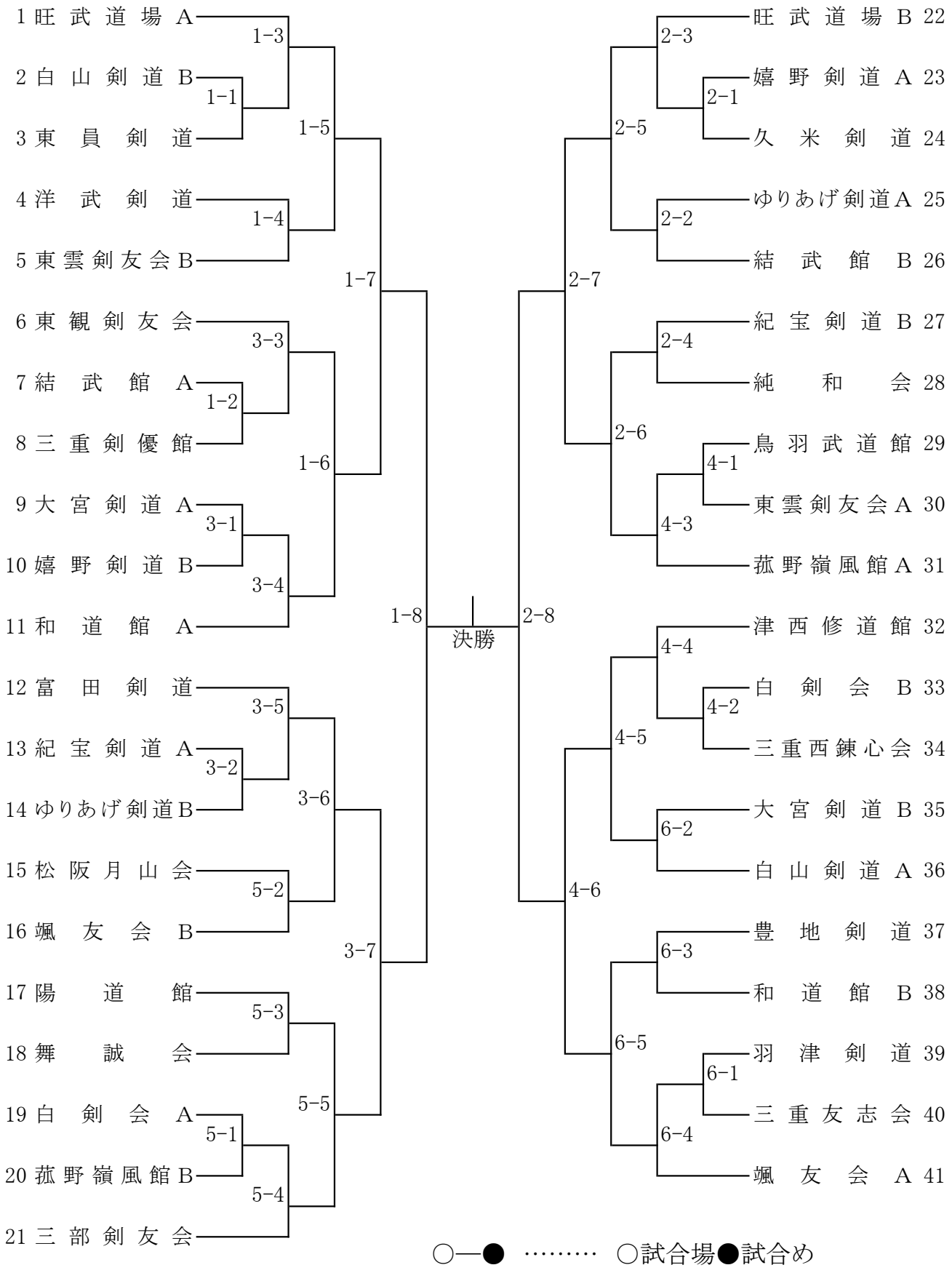
1 旺武道場A
2 白山剣道B
3 東員剣道
4 洋武剣道
5 東雲剣友会B
6 東観剣友会
7 結武館A
8 三重剣優館
9 大宮剣道A
10 嬉野剣道B
11 和道館A
12 富田剣道
13 紀宝剣道A
14 ゆりあげ剣道B
15 松阪月山会
16 颯友会B
17 陽道館
18 舞誠会
19 白剣会A
20 菰野嶺風館B
21 三部剣友会
1-3
1-1
1-5
1-4
1-7
3-3
1-2
1-6
3-1
3-4
1-8
決勝
2-8
3-5
3-2
3-6
5-2
3-7
5-3
5-5
5-1
5-4
2-3
2-1
2-5
2-2
2-7
2-4
2-6
4-1
4-3
4-4
4-2
4-5
6-2
4-6
6-3
6-5
6-1
6-4
旺武道場B 22
嬉野剣道A 23
久米剣道 24
ゆりあげ剣道A 25
結武館B 26
紀宝剣道B 27
純和会 28
鳥羽武道館 29
東雲剣友会A 30
菰野嶺風館A 31
津西修道館 32
白剣会B 33
三重西錬心会 34
大宮剣道B 35
白山剣道A 36
豊地剣道 37
和道館B 38
羽津剣道 39
三重友志会 40
颯友会A 41
○—● …… ○試合場●試合め