小学生5･6年男子の部 (2)
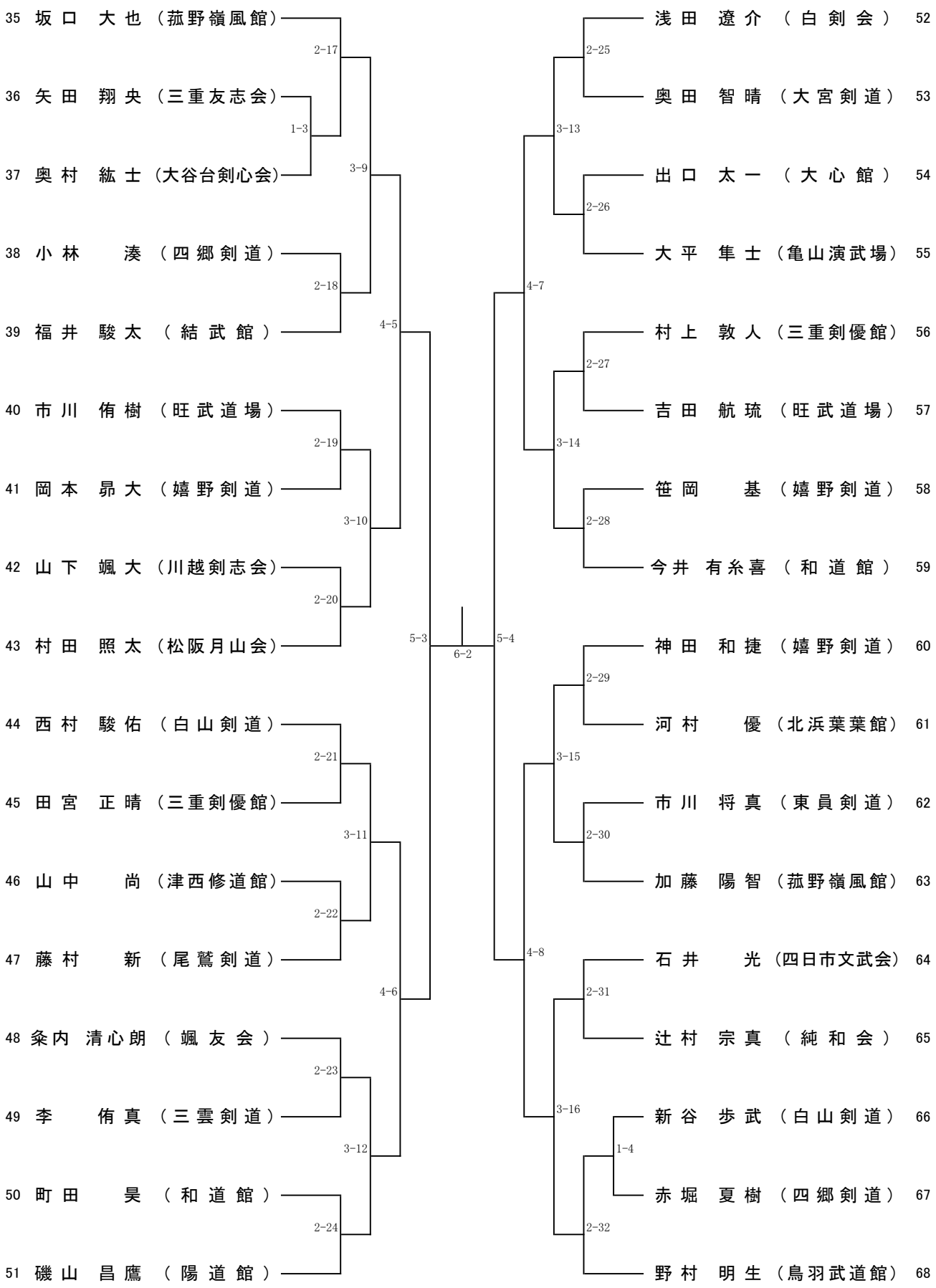
【第6試合場】