小学生3･4年の部 (4)
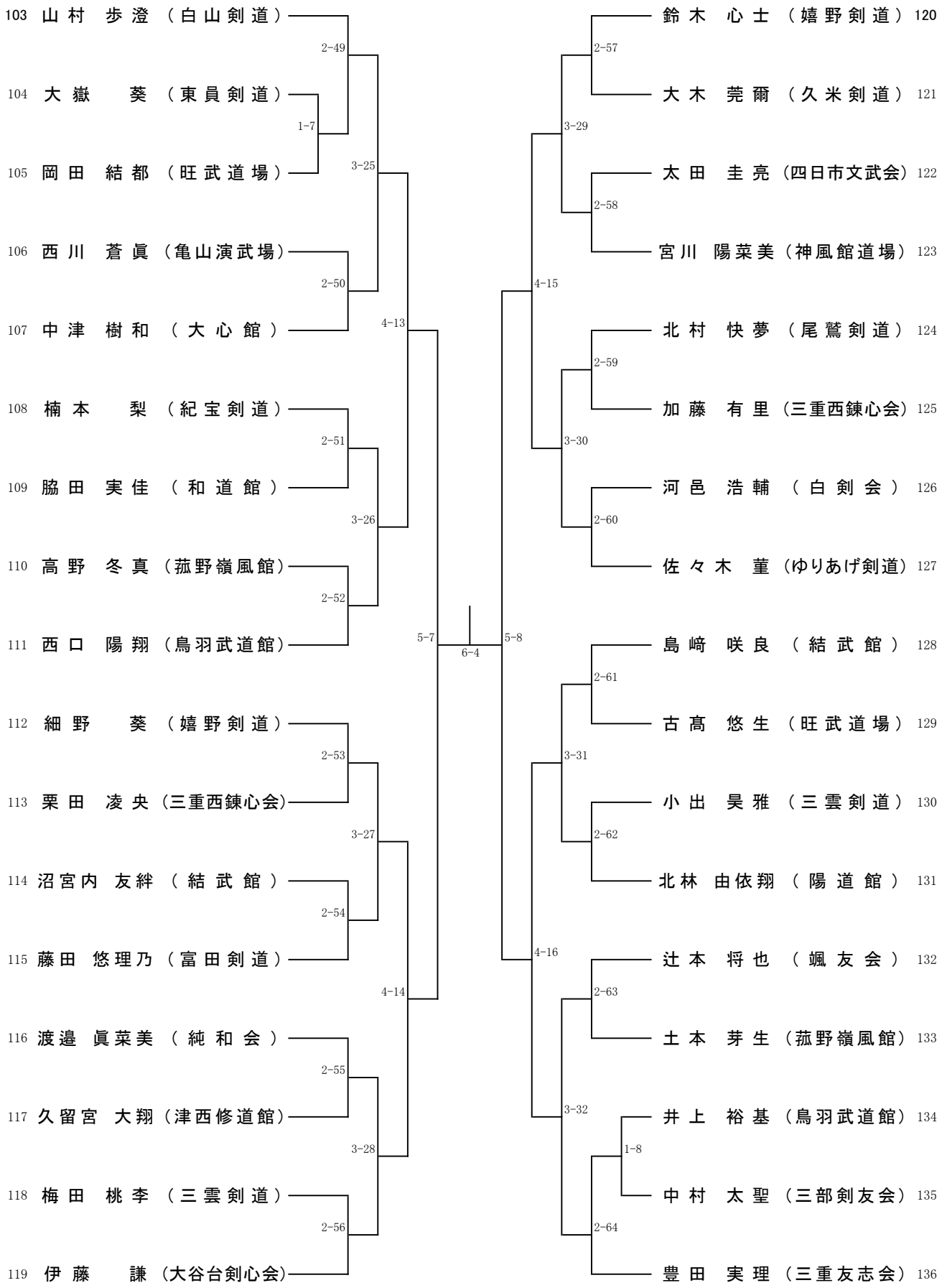
【第2試合場】